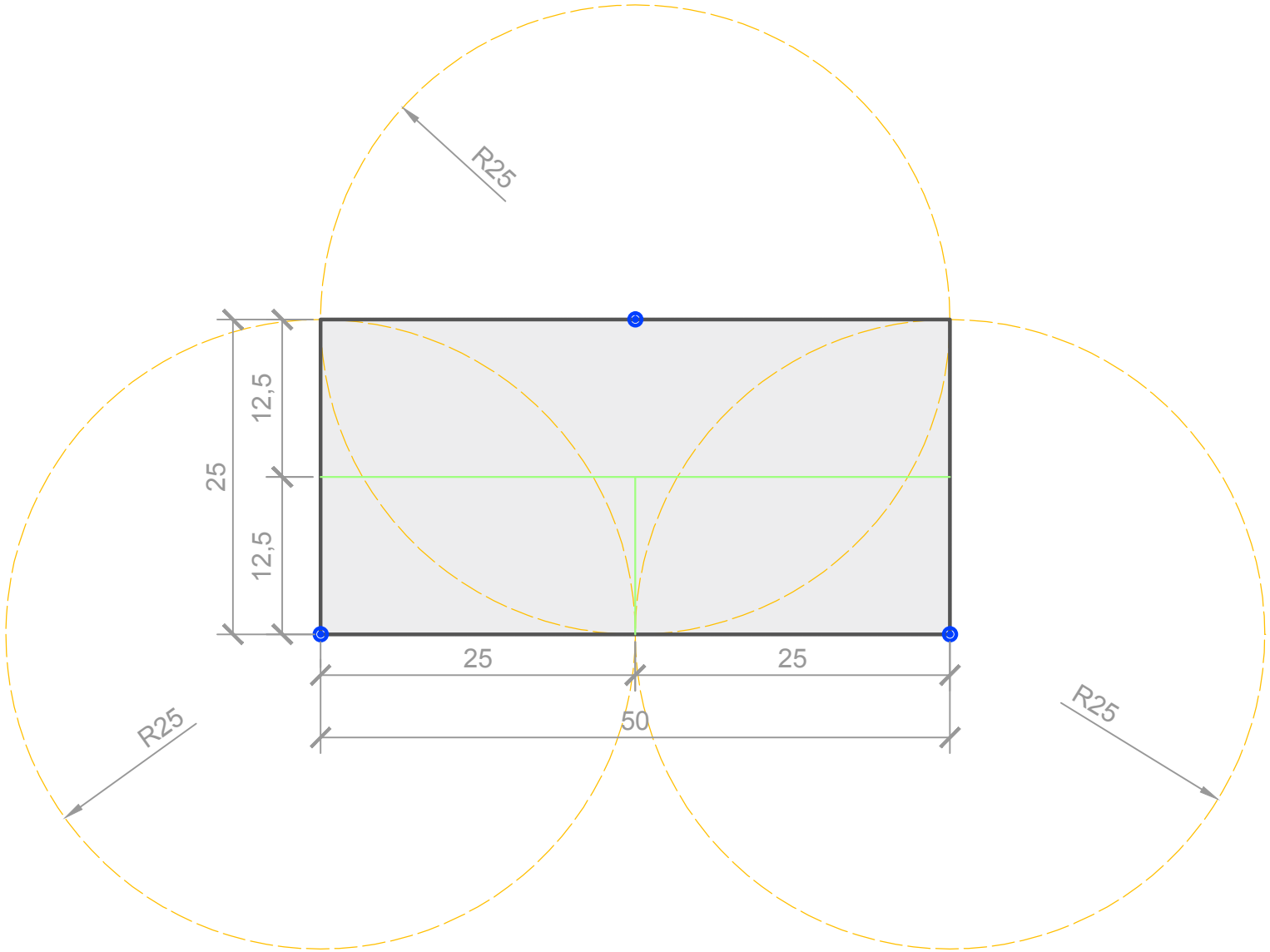

FLO Flachdach LeckOrtung Controlit®	**Zeichnungstitel:** Planungsprinzip, Beispiel 4	**Datum:** 16.03.2017
	Zeichnet bei: Dace Sprukte	**Skala:** 1:500